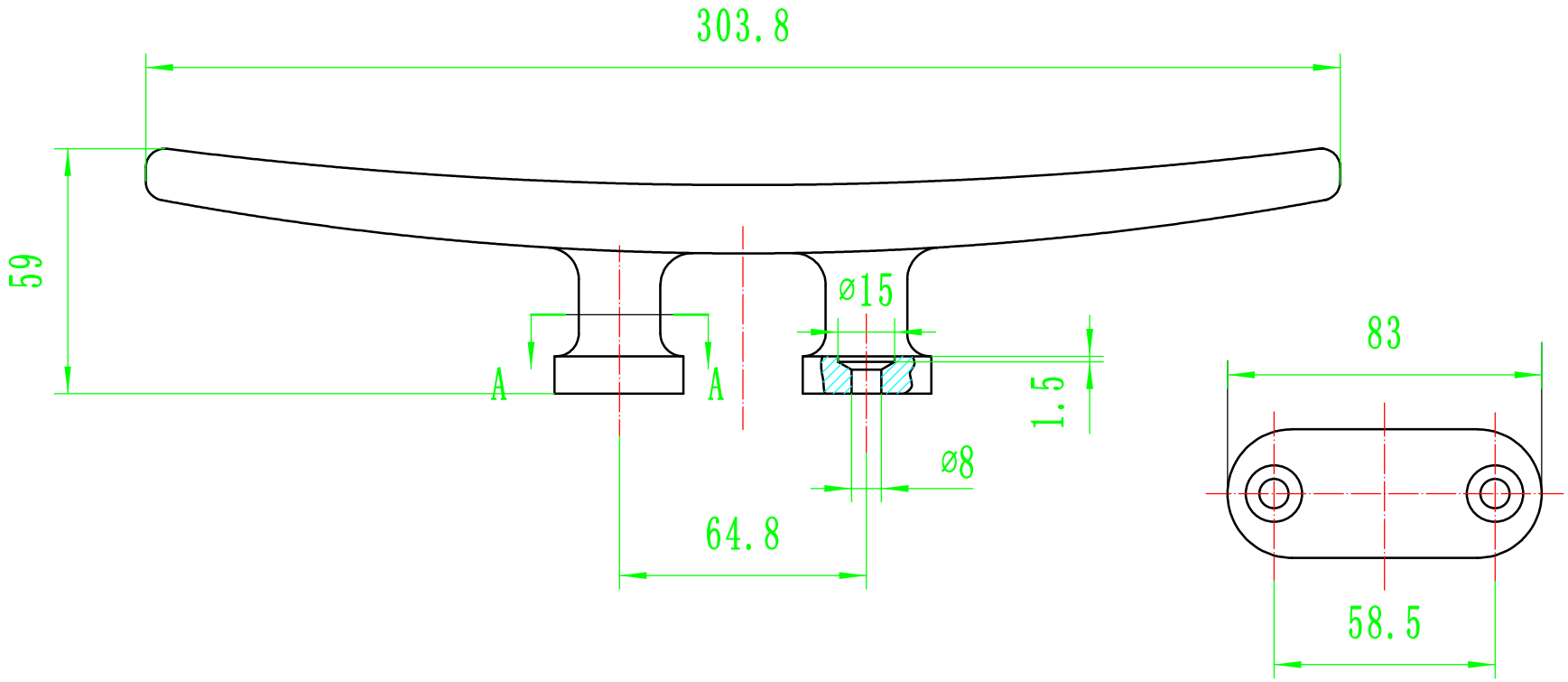

316

4012930