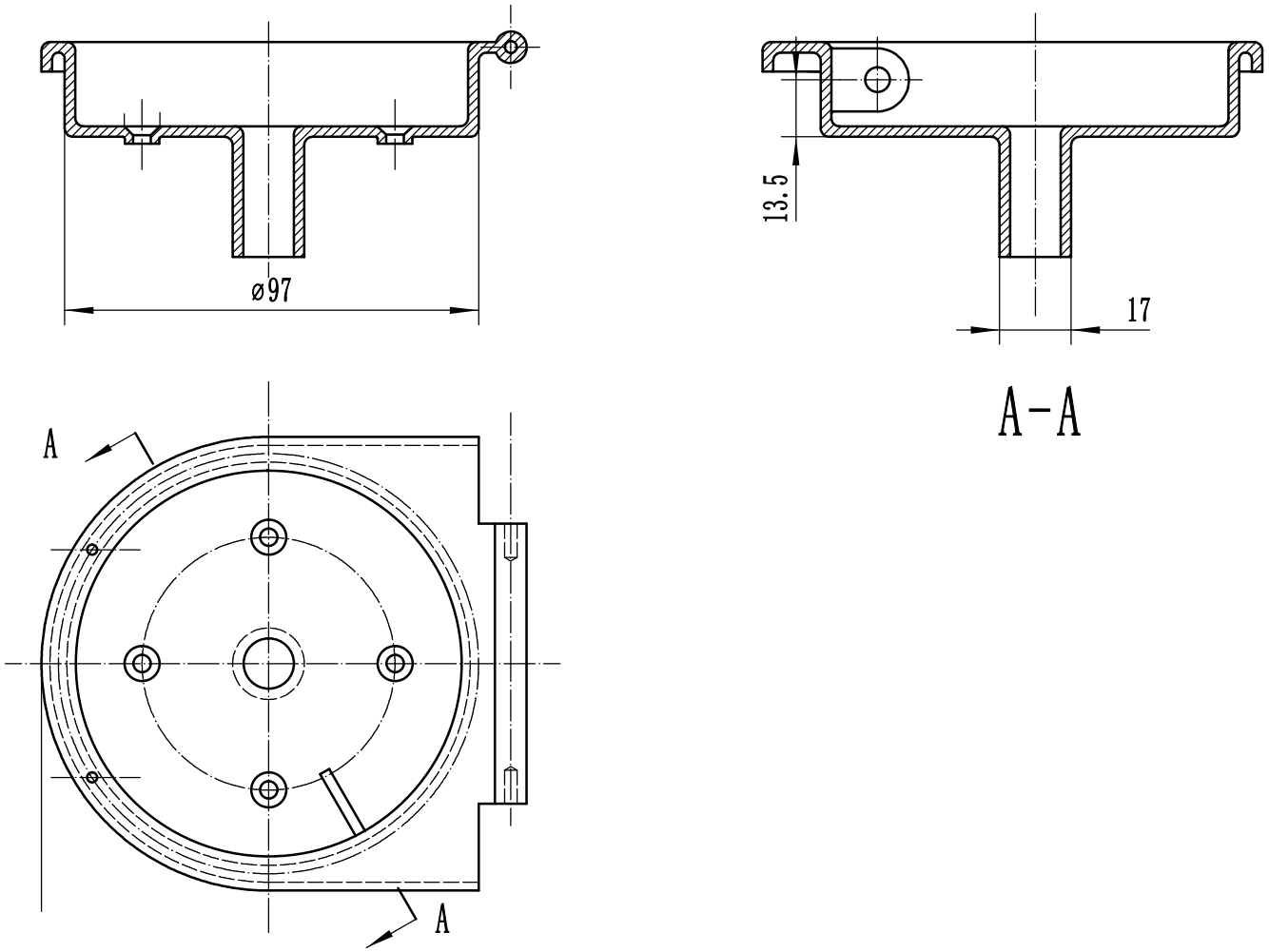
ø97
13.5
17
A-A
A
A